タキロンシーアイグループ

ダイライト®

ROTATIONAL MOLDER

DAILITE®

ISO9001 ISO14001
認証取得

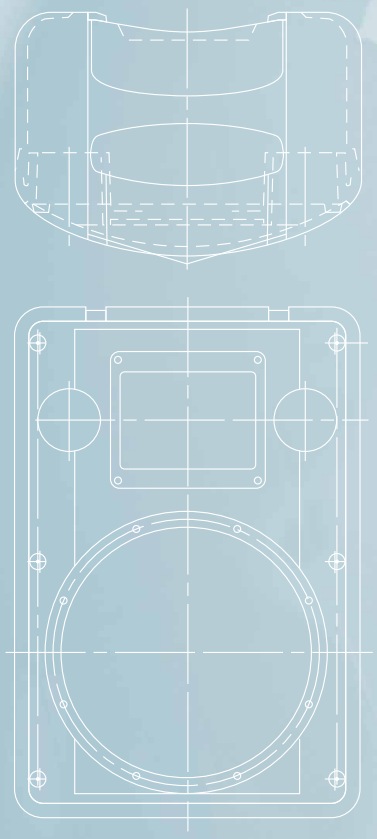

総合 カタログ

カタログは弊社ホームページより
ダウンロード可能です。

私たちは地球環境の保全をモットーに「+α」を提案します。

DAILITE®

ROTATIONAL MOLDER

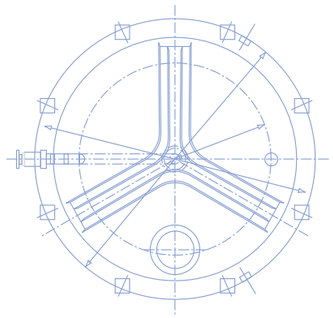

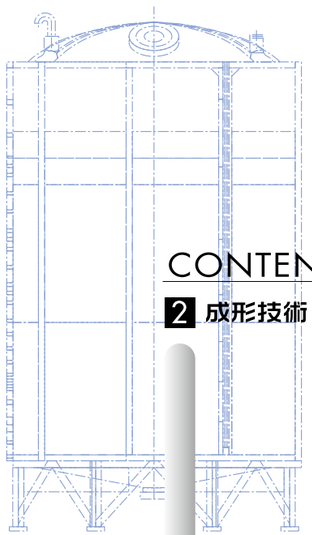

ISO認証取得

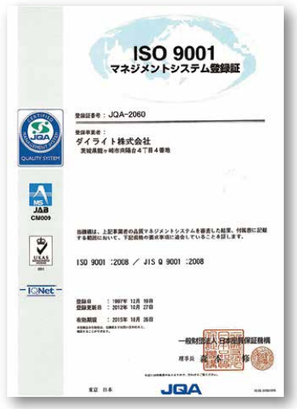

ISO9001

ISO14001
本社工場

CONTENTS

2 成形技術
4 大型タンク
6 物流容器
8 産業容器・板類
10 OEM製品
12 耐食・環境機器
14 事業所案内

ダイライトの特性を創造する

3つの大型成形技術

1 回転成形
Rotational Molding

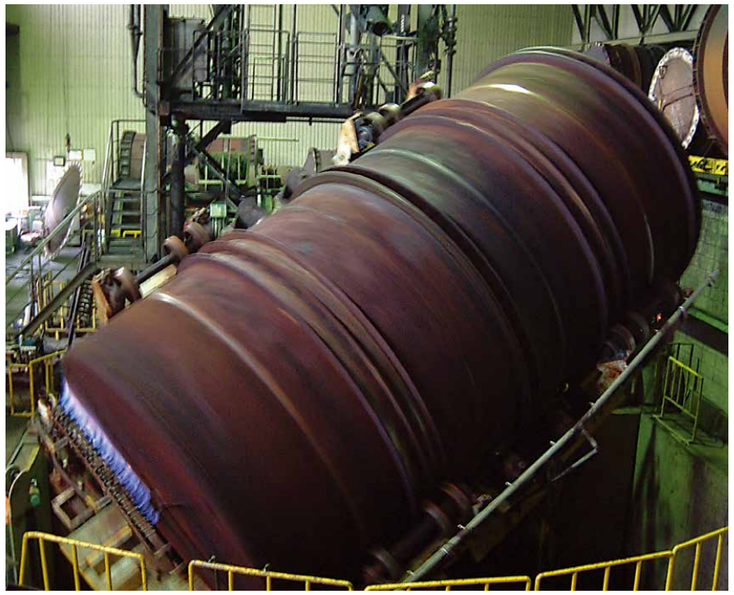

弊社は昭和37年(1962年)米国より技術導入したハイスラー回転成形法により、ダイライトタンク、ケミドラムの製造販売を開始し、日本に初めて回転成形をスタートさせました。

以来、その拡充に努める一方、自社設計の成形機を開発し、回転成形品としては我が国での最大容量50,000Lタンクを始めとして、コンテナー、各種容器類、産業機器部門、レジャー用品等、他の成形法では真似できない大型製品を広範な分野に送り出しています。

回転成形法

粉末成形法のひとつで、熱可塑性の粉末樹脂材料を金型内に入れ、加熱炉の中で360°回転させながら、型の内面に材料を均等溶融させ、冷却固化して成形品を得る方法です。

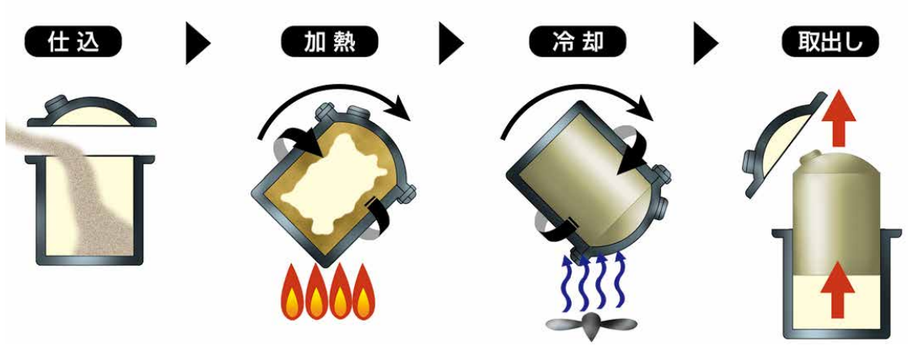

2 低発泡射出成形
Structural Form Injection

1970年米国UCC社より技術導入したこの成形技術は、経済的で剛性のある大型製品の射出成形が出来る特色があり、大型の各種容器、パネル等の製品は各種産業分野で高い評価を得ています。

3 大型中空成形
Blow Molding

弊社は中空成形の中でも大型に分類される成形機を導入し、高密度・高分子ポリエチレン樹脂の特性を活かした、軽くて丈夫な農業用ローリータンク、その他の産業資材を製造販売しています。

大型タンク

Large-sized tank

SP型

アンカープレート
一体スーパータンク
（枠なしタンク）

（SP型30,000L）

容量 300L～30,000L

特長 ・ポリエチレン樹脂単体により、メンテナンスフリーで耐食性の強い薬品にも対応可能です。

A 型

密閉円筒型タンク

（A型50,000L）

容量 200L～50,000L

特長 ・豊富なバリエーションで、さまざまなニーズに対応出来ます。

AT型

完全液出しタンク

（AT型30,000L）

容量 100L～30,000L

特長 ・完全液出し構造なので、残液がなく、衛生的かつ経済的です。
・食品関係の貯槽にも安心してご使用いただいています。

撹　拌　槽

容量 50L～2,000L

特長 撹拌効率アップで各種薬品の撹拌槽、希釈槽に最適です。

BFA型1,000L
（バッフルタンク）

※専用撹拌機

Z型100L

（撹拌機はオプションです）

使用例

工業用水処理設備

物流容器

physical distribution tank

液体輸送コンテナー・粉体コンテナー

一般用複合コンテナー

J−1000F−C [SS製亜鉛メッキ枠]

仕様 Φ420マンホール、液比重1.3g／㎤以下

特長 ・毒劇物・危険物以外の化学薬品、食品、エマルジョン、廃液の運搬に最適です。

内袋取付対応複合コンテナー

J−1000X−C [SS製亜鉛メッキ枠]

仕様 Φ420マンホール、液比重1.3g／㎤以下

特長 ・エマルジョン、食品等の運搬に最適です。
・内袋を取り付けることで洗浄ユニットを削減出来ます。

覗き窓付一般用複合コンテナー

MD−1000F−ZCM [SS製亜鉛メッキ枠]

仕様 Φ150ハンドホール、液比重1.5g／㎤以下

特長 ・残量の目盛確認も可能です。

高比重対応一般用複合コンテナー

MD−1000F−ZCH [SS製亜鉛メッキ枠]

仕様 Φ150ハンドホール、液比重1.7g／㎤以下

特長 ・比重の高い化学薬品の運搬に最適です。

※上記４種類についてはステンレス製仕様も対応可能です。

毒劇物用複合コンテナー

・厚生労働省の毒劇物運搬に関する基準改正に伴い、開発された毒劇物複合コンテナーです。
比重1.5g／㎤以下の毒物及び劇物の包装等級Ⅱ及びⅢに使用出来るように設計されています。

MD−1000FU−ZC・MD−950FU−ZC
[SS製亜鉛メッキ枠]

性能試験

(1) 気密試験	20kPaのエアー圧をかけ10分間漏洩なし
(2) 頂部吊り上げ試験	全重量の2倍の荷重をかけ5分間保持
(3) 積み重ね試験	全重量の1.8倍の荷重をかけ24時間変形なし
(4) 落下試験	−18℃以下に冷却して1.5m(高比重仕様は1.7m)から落下液漏れなし
(5) 底持ち上げ試験	全重量の1.25倍の荷重をかけ2回持ち上げ
(6) 水圧試験	100kPaの水圧をかけ10分間漏洩なし

オールステンレス製コンテナー

・ステンレス製のタンクのため耐食性が高く長期の使用に耐えます。
・食品用サニタリー仕様も対応可能です。
・特殊仕様もご相談ください。

標準コンテナー [危険物対応品あり]

粉体用コンテナー

産業容器・板類

Boards and industrial container

ローリータンク

● Y型　100L～3,000L

● YB型　200L～3,000L

丸型容器

● T型　50L～1,000L

角型容器

● R型／RL型／RX型　100L～600L

● RL型 台車付　200・300L

● R型 キャスター付　200L～500L

RV−500L

リブ(凸凹)がないため、
洗浄しやすい容器です。

クールボックス

● 90型・120型・160型・200型・
ロング200型

断面

ウレタンを発泡させる
ことにより、優れた保
温・保冷を保ちます。

クリーンタンク(まな板消毒槽)

● CT型　50L・150L

配　餌　車

● 200L

板　製　品

● ラクラクパネルKN型(軽トラック荷台板)

● SFパネル／スパーリング

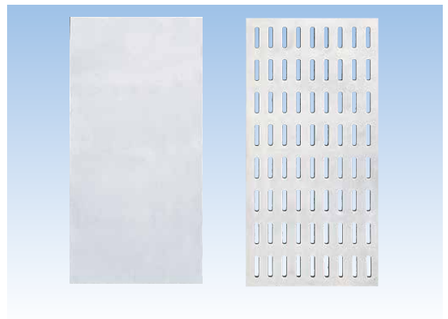

OEM製品

Original equipment manufacturer

製作例

お客様のご要望にお 応えし、商品の企画・開発から設計・製作まで行います。

特に、回転成形は複雑な形 状が可能な成形方法ですので、市場のニーズに対応出来ます。

ゴルフカート

他の成形法ではできない複雑な形状でも一体で成形可能です。

小ロットでも色替えは簡単で、自由な色が選べます。

任意の場所に金属インサートナット成形が可能ですので、各種部材の取り付けが容易に行えます。

スタンド看板

スピーカーボックス

グローブ

完全球体に近い形状も成形可能です。

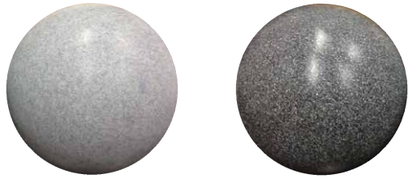

粉末樹脂成形の特長を活かし、ミカゲ調などの意匠が可能です。

立体移動補助具

安全・衛生面を考慮し、素材感に優れたポリエチレン商品です。

ガーデンスピーカー

介護用浴槽

他の成形法より、大型の商品化が可能です。
※環境に優しいポリオレフィン樹脂を使用しています。

耐食・環境機器

Corrosion resistance,Environmental apparatus

ＦＲＰタンク

【特長】

・タンク本体もマンホールも全てＦＲＰ製。
耐食性、耐薬品性に優れています。

・抜群の耐熱・耐寒性、しかも断熱性も
優れています。

・鉄タンクに比べて、比重が1/5～1/4
で、強度に優れています。

・食品貯槽にも使用出来ます。

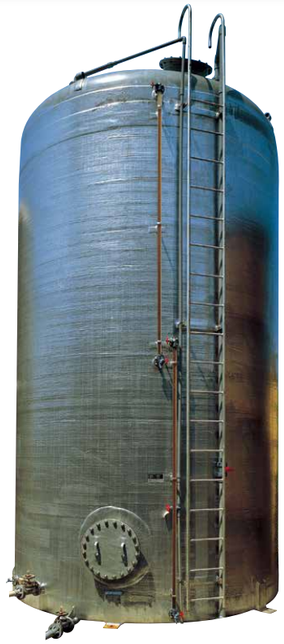

ポリエチレンライニング・ふっ素樹脂ライニング

ポリエチレン及びふっ素樹脂は、優れた耐薬品性、耐熱性、非粘着性、
電気絶縁性を備えています。
弊社ではポリエチレン、FRPの耐食機器の豊富な実績と経験を活かし
パウダー法、シートライニング法、回転成形法をそれぞれに使い分け、
適材適所に使用出来る万全の体制を整えております。

●PE
●PVDF
●PFA
●FEP
●ETFE
●ECTFE

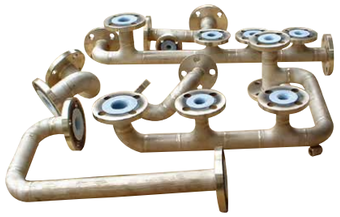

受水槽（パネル組立式）

スロッシング対応品

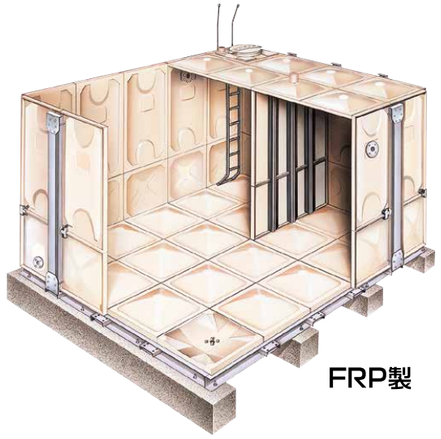

FRP製

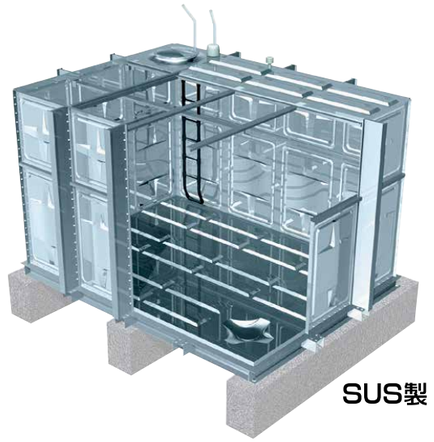

SUS製

各種製品を取り扱っております。

シールポット

■塩酸貯蔵タンクに接続し、塩化水素
ガスを除去します。
■シールポットを接続することにより、
スクラバーのサイズを小型化、コス
トダウンが図れます。

ガス洗浄装置

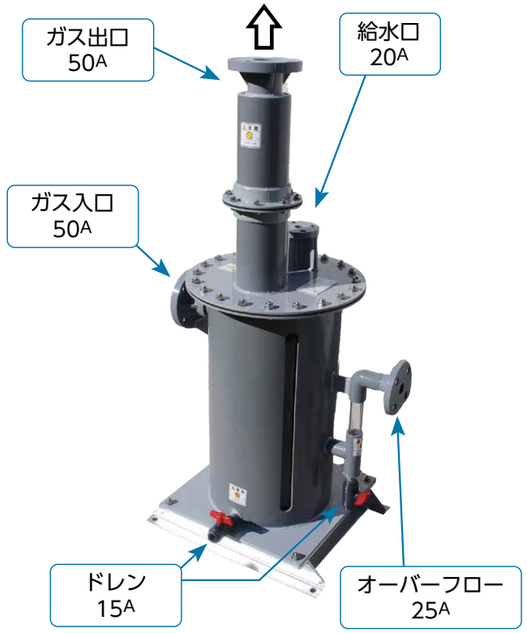

ダイライト株式会社
https://www.dailite.co.jp
右記からもアクセスできます。

東京本社　〒108-6030　東京都港区港南二丁目15番1号（品川インターシティA棟30階）
TEL 03(5461)7881(代) ／ FAX 03(5461)8815
E-mail : tank@dailite.co.jp

大阪支店　〒530-0001　大阪市北区梅田三丁目1番3号（ノースゲートビルディング17階）
TEL 06(6453)1333(代) ／ FAX 06(6453)1335
E-mail : osaka@dailite.co.jp

名古屋営業所　〒461-0004　名古屋市東区葵一丁目19番30号（マザックアートプラザ16階）
TEL 052(979)2010(代) ／ FAX 052(979)2012
E-mail : nagoya@dailite.co.jp

仙台営業所　〒980-0811　仙台市青葉区一番町三丁目1番1号（仙台ファーストタワー10階）
TEL 022(265)3531(代) ／ FAX 022(265)3546
E-mail : sendai@dailite.co.jp

福岡営業所　〒812-0012　福岡市博多区博多駅中央街7番21号（紙与博多中央ビル9階）
TEL 092(413)7610(代) ／ FAX 092(413)7611
E-mail : fukuoka@dailite.co.jp

本社工場　〒301-0852　茨城県龍ケ崎市向陽台四丁目4番地
TEL 0297(64)1001(代) ／ FAX 0297(64)7555

再生紙を使用しています

2023.1　3,000