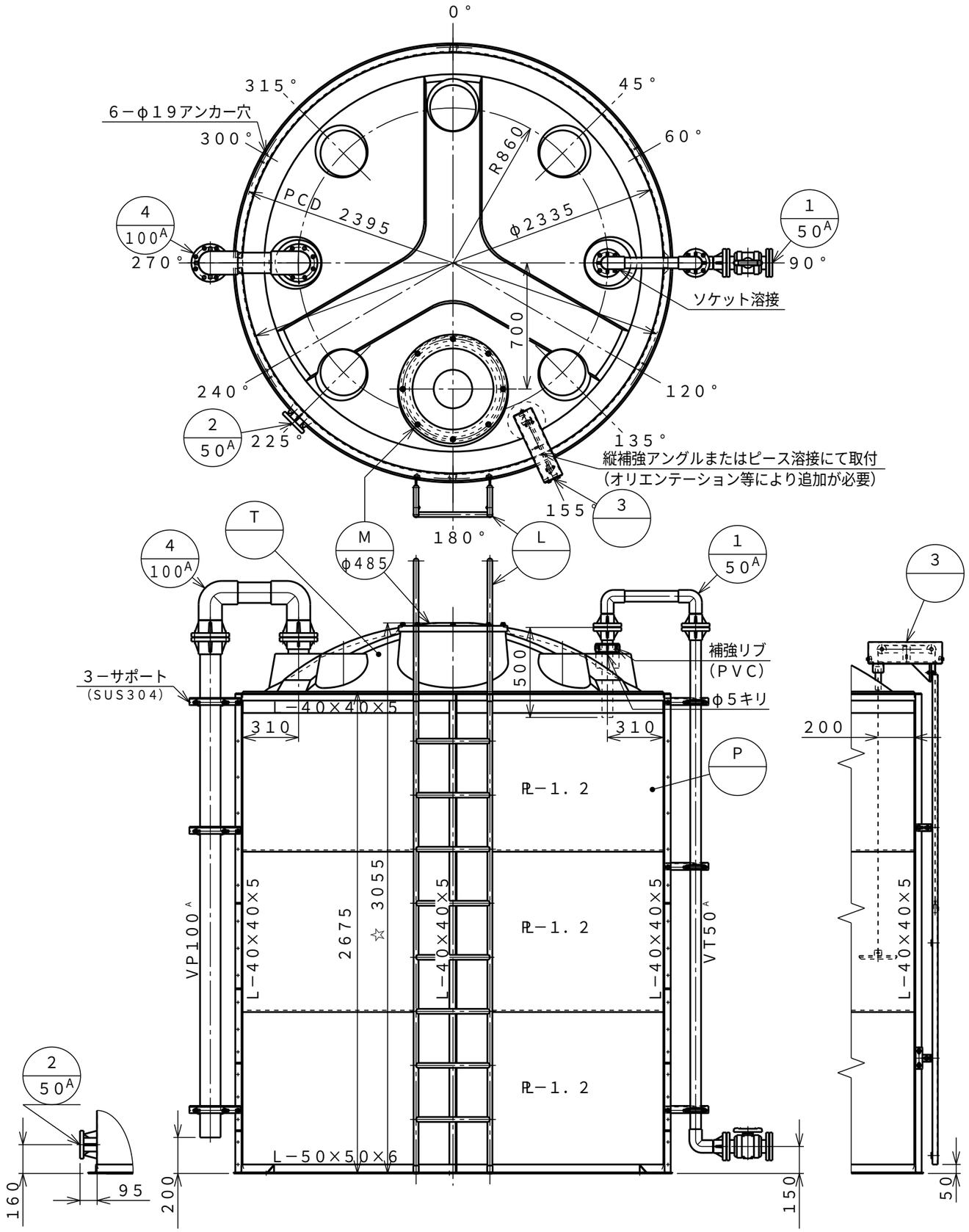

側面融着ノズル詳細

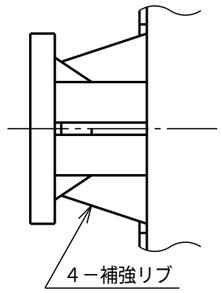

アンカー穴詳細

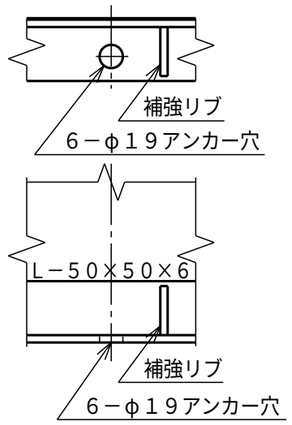

☆タンクの全高寸法は、マンホール蓋付までの高さとする。

注記）1．フランジ用ボルト・ナットは、SUS304製とする。
2．フランジは、TSフランジを使用する。
3．補強枠の枠止め部分は、フープ材をオーバーラップさせ隙間を無くす。
4．PVC製ボールバルブのOリングは、FKM製とする
5．フロートゲージの紐は、φ2PFA製の紐を使用する。また浮子は、PVC製とする。
6．側面ノズル融着は、補強リブ（4ヶ所）付とする。
7．タンク本体にHA型を使用する事。
8．タンク質量はタンク本体と補強枠の質量とする。

符号	サイズ	品名	個数(1基)	材質	摘要
T		タンク本体	1	PE	t14（標準肉厚）
M	φ485	マンホール	1	PE	蓋付（ボルト式）
P		補強枠	1	SUS304	側面全面補強枠 液比重1.85以下に対応
L		梯子	1	SUS304	
4	100A	エアー抜き配管	1	PE PVC	ノズル溶接
3		フロートゲージ	1	PE, SS PVC	200L間隔目盛入
2	50A	液出口	1	PE	ノズル融着 4－補強リブ付
1	50A	ローリー配管	1	PE PVC	ソケット溶接 Oリング（FKM）付 F式ボールバルブ及び蓋フランジ付

タンク本体寸法差		±1.5%
図面表示寸法の加工寸法許容範囲		
300mm以下	±5.0mm	2000mm未満 ±15.0mm
900mm以下	±10.0mm	2000mm以上 ±20.0mm
図面表示角度の加工位置許容範囲		
基準値に対して		±2度
フランジ規格		JIS10K相当
ガスケット材質	フィッティング用	――
	バルブ用	FKM
	フランジ用	PTFE被覆
	マンホール用	FKM
液温		MAX 40℃
設計圧力		大気圧
耐震震度		0.6G
タンク質量		675kg
タンクNo.		製作数 基
承認	査図	製図 製図日
飯塚	N.I.	M.Y. 2000.05.10

受注先
納入先
工番　製番

名称：SA型10,000L（黒）標準図
98%濃硫酸タンク

縮尺 1/25 (A3)　関係図

ダイライト株式会社

図番 MSA10M2　19　葉数