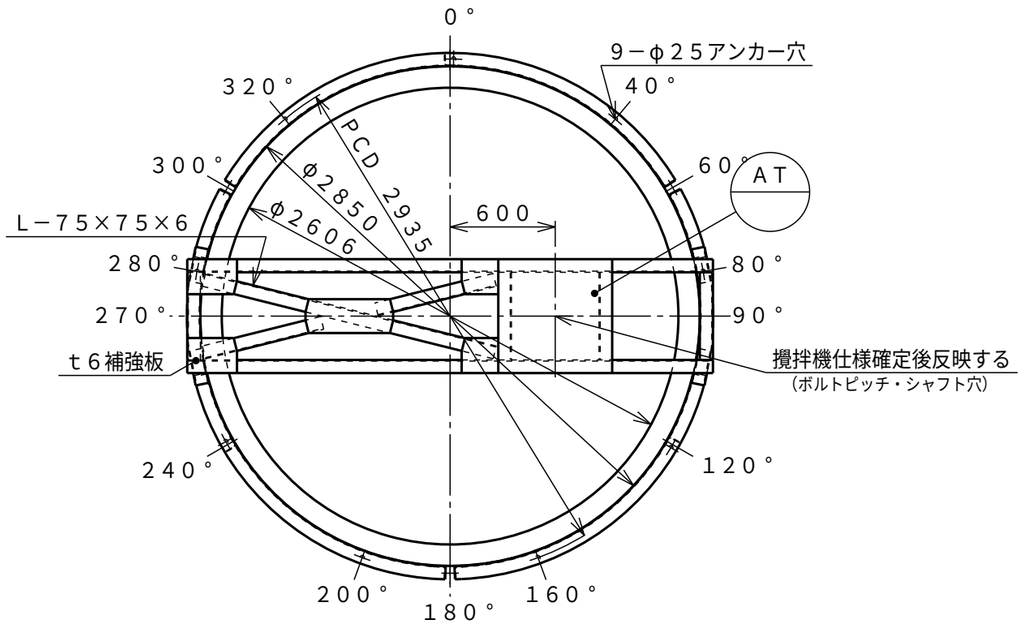

対応攪拌機仕様		
出力［kw］	回転［rpm］	重量［kg］
～5．5	240～360	～500

	塗装種類	色調	塗装面	回数 下塗	中塗	上塗
SS部	1液型変性エポキシ樹脂下塗り塗料	グレー	内外面	1		

注記）1．攪拌機本体高さが1m超の場合は、
強度検定含め架台の設計が必要になります。
2．縦補強アングル部にアンカー穴がある場合、
表示角度より20mmずらして穴明けする。

アンカー穴詳細

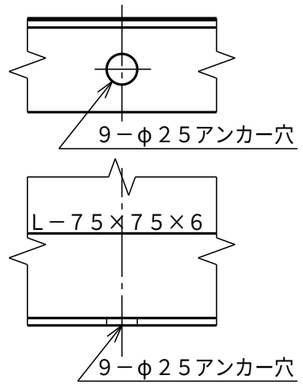

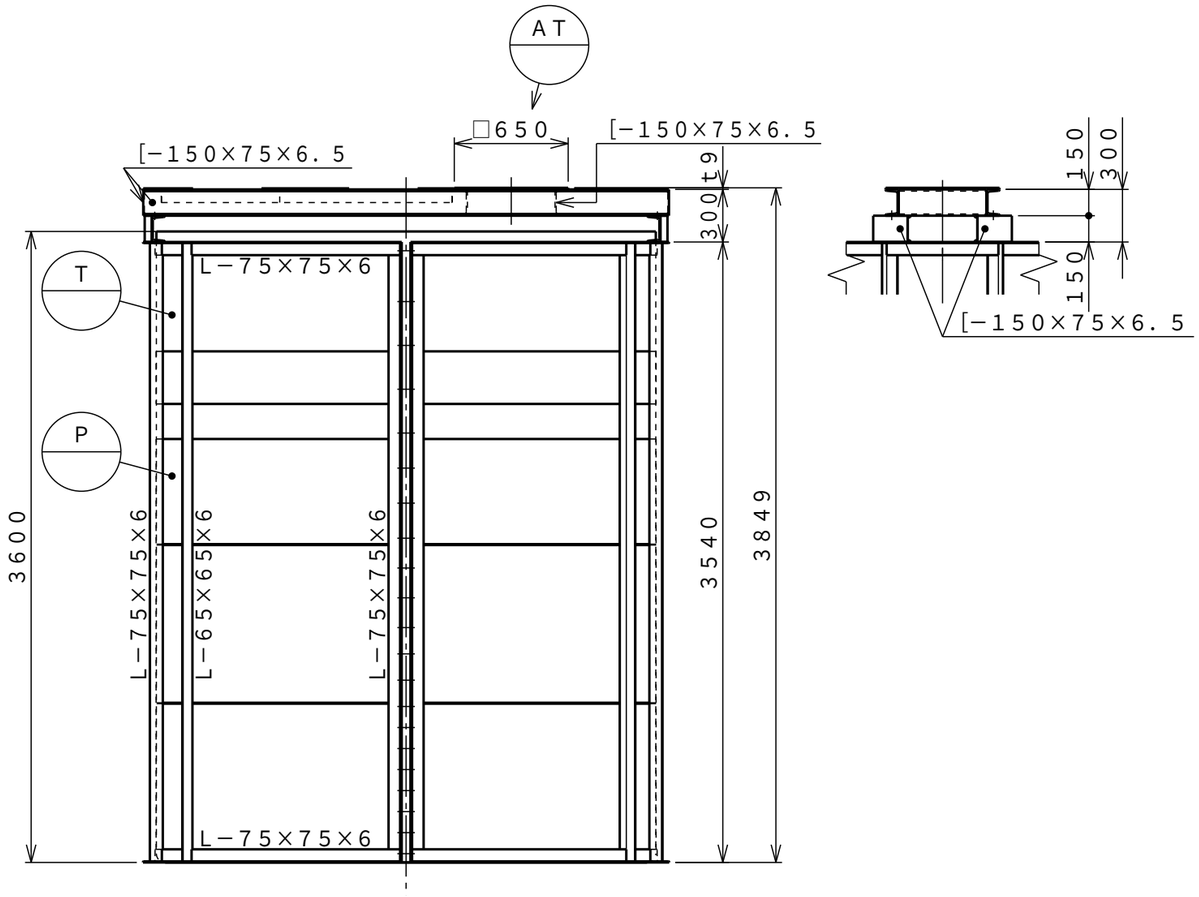

タンク本体寸法差	±1．5％		
図面表示寸法の加工寸法許容範囲			
300mm以下	±5.0mm	2000mm未満	±15.0mm
900mm以下	±10.0mm	2000mm以上	±20.0mm
図面表示角度の加工位置許容範囲			
基準値に対して	± 2 度		
フランジ規格	JIS10K相当		
ガスケット 材質 フィッティング用	―――		
ガスケット 材質 バルブ用	―――		
ガスケット 材質 フランジ用	―――		
ガスケット 材質 マンホール用	―――		
液温（MAX） タンク（PE）	60℃		
液温（MAX） 部品（PVC）	50℃		
設計圧力	大気圧		
耐震震度	0．6G		
タンク質量	1372kg		
タンクNo.		製作数	基
承認	査図	製図	製図日
秋山	飯塚	松田	2020.07.30

符号	サイズ	品名	個数（1基）	材質	摘要
T		タンク本体	1	PE	t11（標準肉厚）
P		補強枠	1	SS	PL－1．6 液比重1．5以下に対応
AT		攪拌機取付座	1	SS	

受注先
納入先
工番　製番

名称　N型20，000L
竪型攪拌機取付座付　標準図

縮尺　1／35（A3）　関係図

ダイライト株式会社

図番　MN20M4　葉数