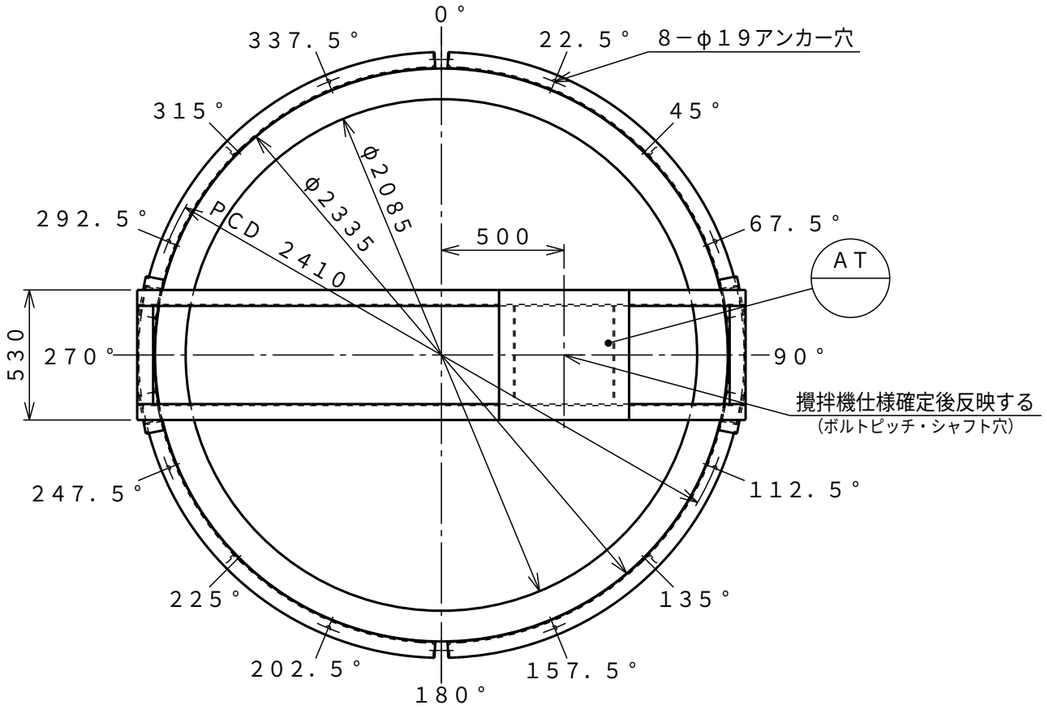

対応攪拌機仕様		
出力［kw］	回転［rpm］	重量［kg］
～2.2	120～360	～230

	塗装種類	色調	塗装面	回数 下塗	中塗	上塗
SS部	1液型変性エポキシ樹脂下塗り塗料	グレー	内外面	1		

アンカー穴詳細

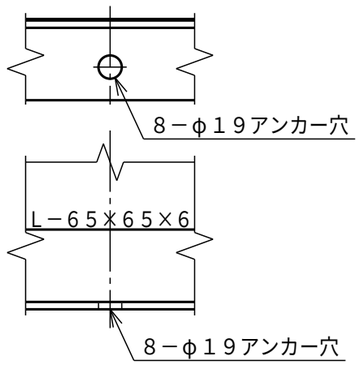

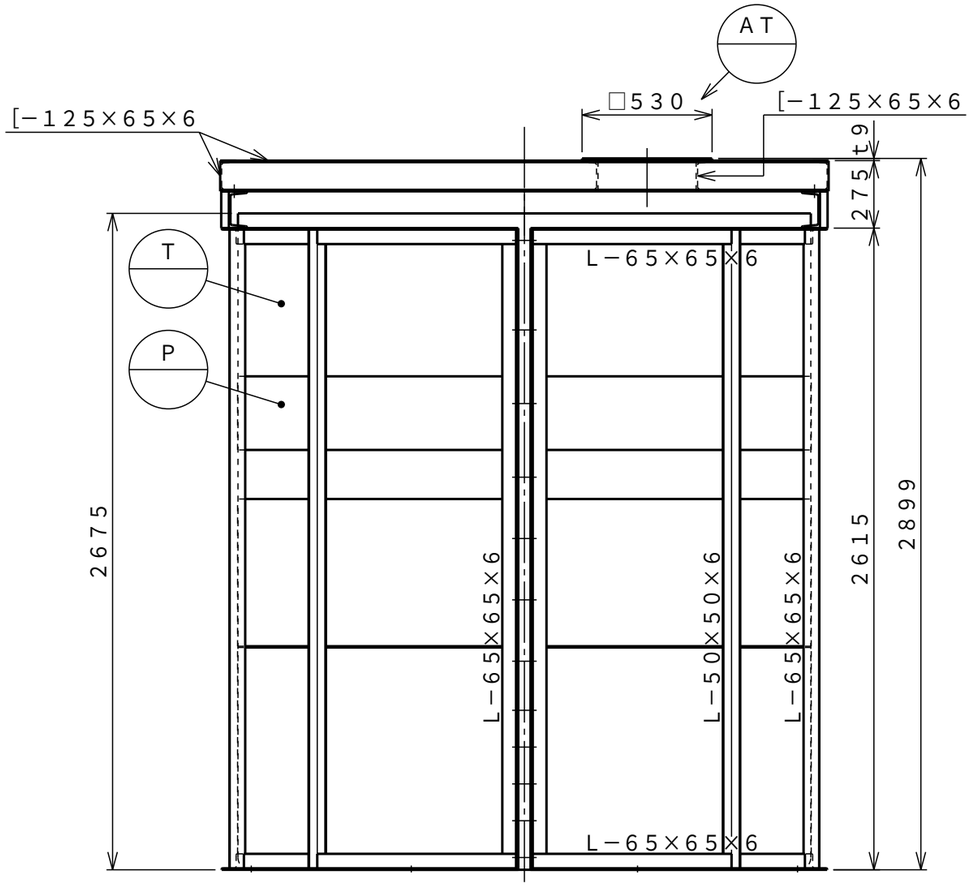

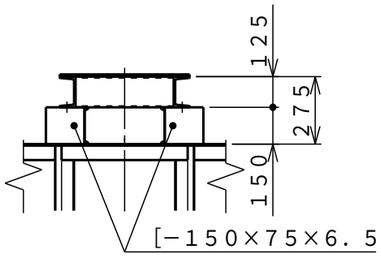

タンク本体寸法差		±1.5%	
図面表示寸法の加工寸法許容範囲			
300mm以下	±5.0mm	2000mm未満	±15.0mm
900mm以下	±10.0mm	2000mm以上	±20.0mm
図面表示角度の加工位置許容範囲			
基準値に対して		±2度	
フランジ規格		JIS10K相当	
ガスケット材質 フィッティング用		―――	
バルブ用		―――	
フランジ用		―――	
マンホール用		―――	
液温(MAX) タンク(PE)		60℃	
部品(PVC)		50℃	
設計圧力		大気圧	
耐震震度		0.6G	
タンク質量		757g	
タンクNo.		製作数	基
承認	査図	製図	製図日
秋山	飯塚	松田	2020.07.30

ダイライト株式会社

符号	サイズ	品名	個数(1基)	材質	摘要
T		タンク本体	1	PE	t8（標準肉厚）
P		補強枠	1	SS	PL−1.6 液比重1.5以下に対応
AT		攪拌機取付座	1	SS	

受注先
納入先
工番　製番

名称：N型10,000L 竪型攪拌機取付座付　標準図

縮尺：1/25 (A3)　関係図

図番：MN10M4　葉数