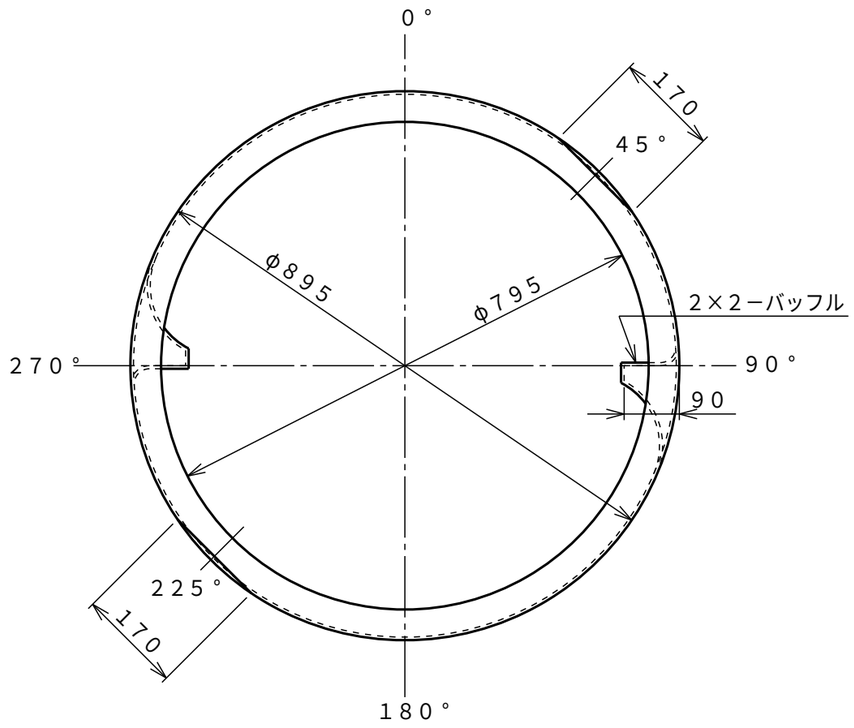

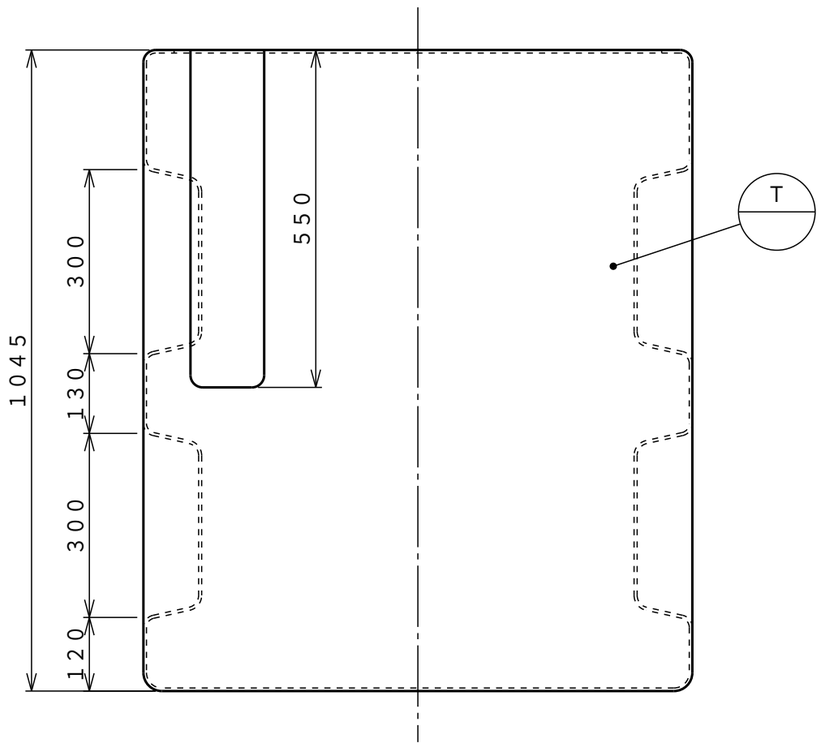

	塗装種類	色調	塗装面	回数 下塗	回数 中塗	回数 上塗

T		タンク本体	1	PE	t5（標準肉厚）

符号	サイズ	品名	個数(1基)	材質	摘要

タンク本体寸法差	±1．5%
図面表示寸法の加工寸法許容範囲	
300mm以下 ±5.0mm	2000mm未満 ±15.0mm
900mm以下 ±10.0mm	2000mm以上 ±20.0mm
図面表示角度の加工位置許容範囲	
基準値に対して	± 3 度
フランジ規格	JIS10K相当
ガスケット材質 フィッティング用	―――
ガスケット材質 バルブ用	―――
ガスケット材質 フランジ用	―――
ガスケット材質 ハンドホール用	―――
液温	MAX 40℃
設計圧力	大気圧
耐震震度	―― G
タンク質量	19kg
注番	製作数 基
承認 小倉	査図 片山
製図 Y.T.	製図日 2002.01.07

ダイライト株式会社

受注先
納入先
工番　製番

名称：BF－N 500L（黒）
標準図

縮尺 1／10（A3）　関係図

図番 MBF500　2　葉数