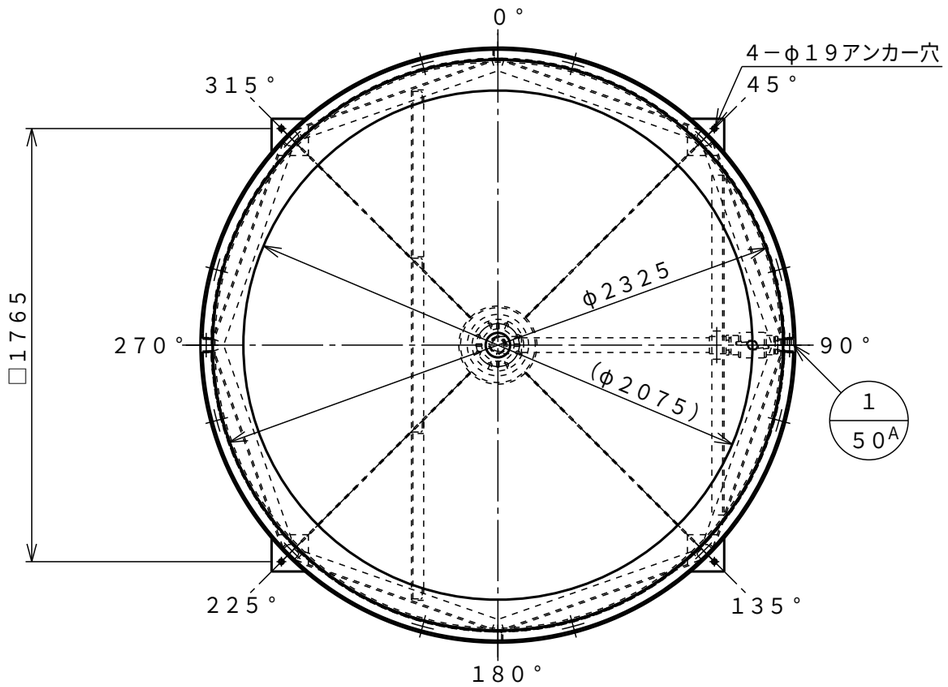

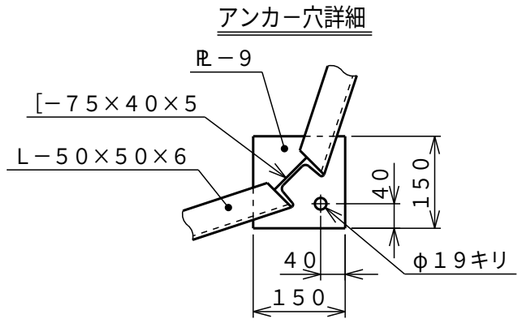

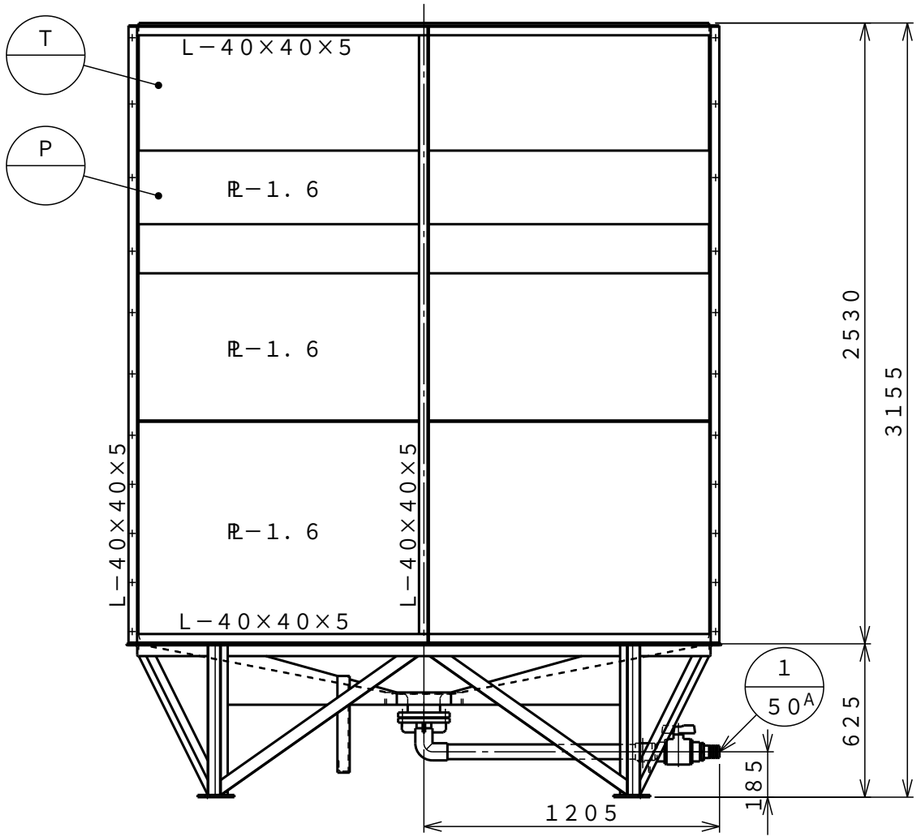

	塗装種類	色調	塗装面	回数 下塗	回数 中塗	回数 上塗
SS部	1液型変性エポキシ樹脂下塗り塗料	(グレー)	内外面	1		
〃	合成樹脂調合ペイント	#N－70	〃			1

符号	サイズ	品名	個数(1基)	材質	摘要
T		タンク本体	1	PE	t9（標準肉厚）
P		架台	1	SS	液比重1.3以下に対応
1	50A	液出口	1	PP PVC	ボールバルブ及び PP製ホースネック付

タンク本体寸法差		±1.5%	
図面表示寸法の加工寸法許容範囲			
300mm以下	±5.0mm	2000mm未満	±15.0mm
900mm以下	±10.0mm	2000mm以上	±20.0mm
図面表示角度の加工位置許容範囲			
基準値に対して		±2度	
フランジ規格		JIS10K相当	
ガスケット材質	フィッティング用	———	
	バルブ用	EPDM	
	フランジ用	EPDM	
	マンホール用	———	
液温		MAX 40℃	
設計圧力		大気圧	
耐震震度		0.6G	
タンク質量		735kg	
タンクNo.		製作数	基

承認	査図	製図	製図日
市川	小林	松田	2022.05.10

受注先
納入先
工番　　製番

名称：ATN型10,000L 完全液出しタンク　標準図

縮尺：1／25 (A3)　関係図

図番：MATN10M1　葉数

ダイライト株式会社