対応攪拌機仕様		
出力［kw］	回転［rpm］［min⁻¹］	質量［kg］
～0．75	62～360	～130

	塗装種類	色調	塗装面	回数 下塗	回数 中塗	回数 上塗
SS部	1液型変性エポキシ樹脂下塗り塗料	（グレー）	内外面	1		
〃	合成樹脂調合ペイント	#N－70	〃			1

☆　タンクの全高寸法は、マンホール蓋付までの高さとする。

注記）1．エアー抜きはオプションとなります。
2．アンカーボルトはM12（J／L型）を標準とし、
ケミカルアンカー使用時はM16を使用する事。
（アンカー穴はφ19キリ）

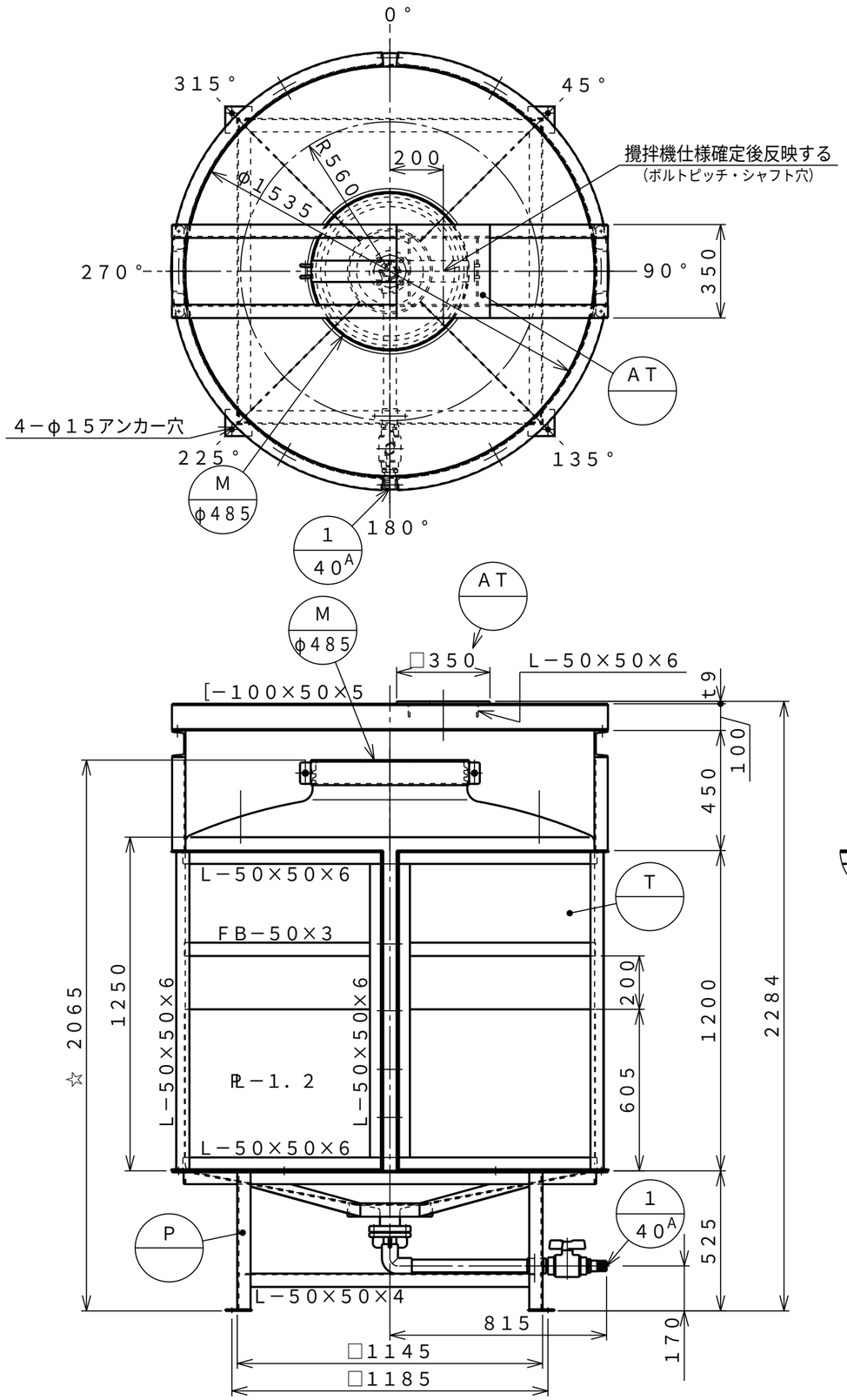

分割式カブセ蓋詳細
（攪拌機仕様に合わせて切欠く事）

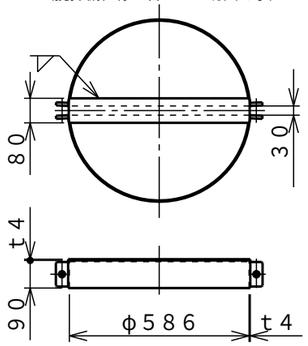

アンカー穴詳細

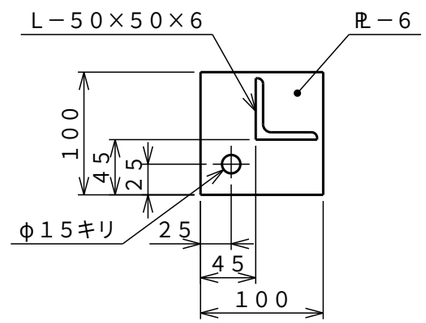

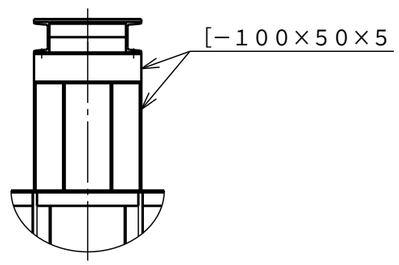

タンク本体寸法差	±1．5％		
図面表示寸法の加工寸法許容範囲			
300mm以下	±5.0mm	2000mm未満	±15.0mm
900mm以下	±10.0mm	2000mm以上	±20.0mm
図面表示角度の加工位置許容範囲			
基準値に対して	±3度		
フランジ規格	JIS10K相当		
ガスケット 材質 フィッティング用	―――		
ガスケット 材質 バルブ用	EPDM		
ガスケット 材質 フランジ用	EPDM		
ガスケット 材質 マンホール用	―――		
液温	MAX 40℃		
設計圧力	大気圧		
耐震震度	0.6G		
タンク質量	350kg		
注番		製作数	基
承認	査図	製図	製図日
小倉	片山	M．Y	2000.05.17

注記）1．エアー抜きはオプションとなります。
2．アンカーボルトはM12（J／L型）を標準とし、
ケミカルアンカー使用時はM16を使用する事。
（アンカー穴はφ19キリ）

符号	サイズ	品名	個数（1基）	材質	摘要
T		タンク本体	1	PE	t7（標準肉厚）
M	φ485	マンホール	1	PE PVC	カブセ蓋付（分割式）
P		架台	1	SS	液比重1．3以下に対応
AT		攪拌機取付座	1	SS	
1	40A	液出口	1	PP PVC	ボールバルブ及び PP製ホースネック付

受注先	
納入先	
工番	製番
名称	AT－2，000L完全液出しタンク 竪型攪拌機取付座付　標準図
縮尺	1／20（A3） 関係図
図番	MAT2M4
葉数	10

ダイライト株式会社