| | 塗装種類 | 色調 | 塗装面 | 回数 下塗 | 回数 中塗 | 回数 上塗 |
|---|---|---|---|---|---|---|
| | | | | | | |
| | | | | | | |
| | | | | | | |
| | | | | | | |

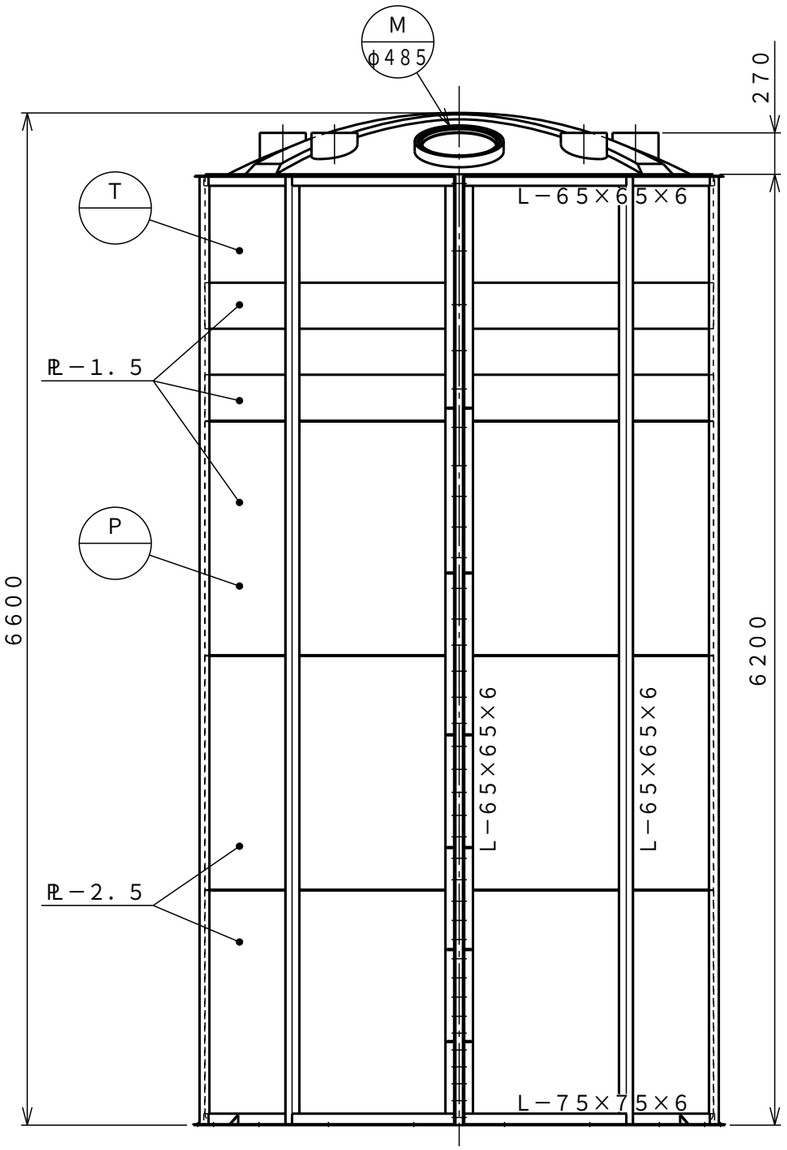


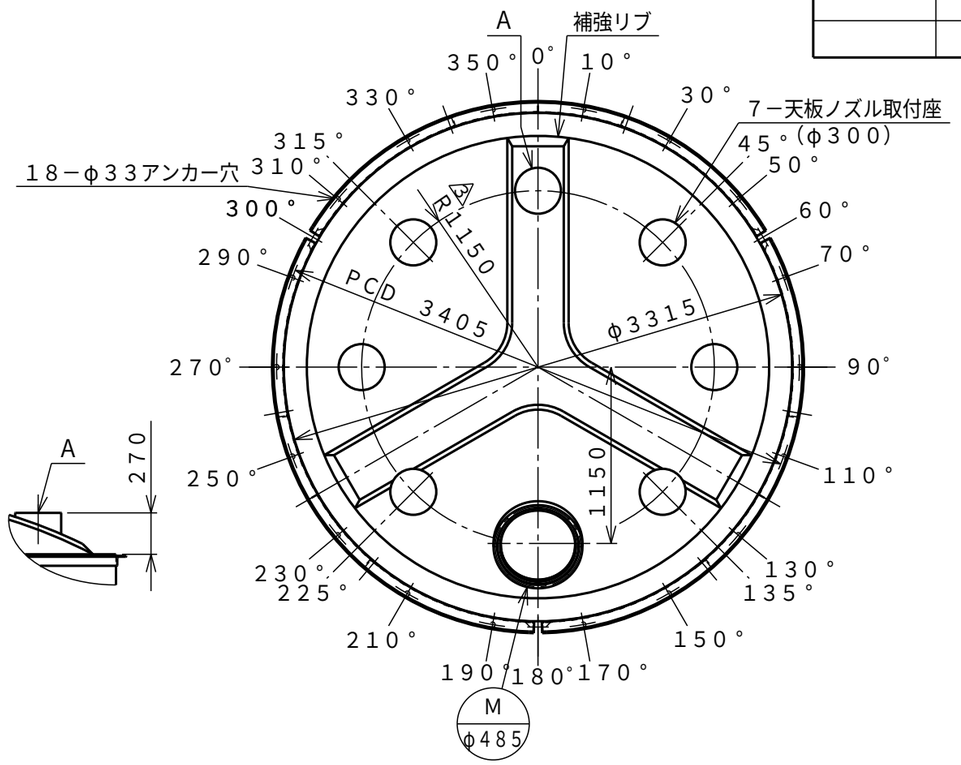





アンカー穴詳細

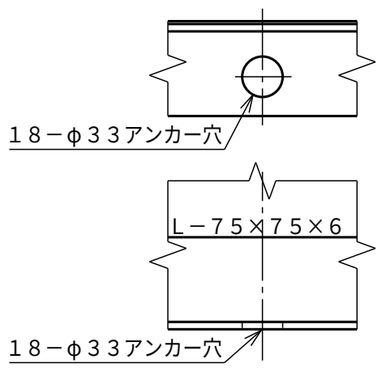


| | | | |
|---|---|---|---|
| タンク本体寸法差 | | ±1．5％ | |
| 図面表示寸法の加工寸法許容範囲 | | | |
| 300mm以下 | ±5．0mm | 2000mm未満 | ±15．0mm |
| 900mm以下 | ±10．0mm | 2000mm以上 | ±20．0mm |
| 図面表示角度の加工位置許容範囲 | | | |
| 基準値に対して | | ±　2　度 | |
| フランジ規格 | | JIS10K相当 | |
| ガスケット材質 フィッティング用 | | ―― | |
| ガスケット材質 バルブ用 | | ―― | |
| ガスケット材質 フランジ用 | | ―― | |
| ガスケット材質 マンホール用 | | EPDM | |
| 液温（MAX） タンク（PE） | | 60℃ | |
| 液温（MAX） 部品（PVC） | | 50℃ | |
| 設計圧力 | | 大気圧 | |
| 耐震震度 | | 0．6G | |
| タンク質量 | | 2760kg | |
| 注番 | | 製作数 | 基 |
| 承認 | 査図 | 製図 | 製図日 |
| 小倉 | 片山 | Y．S． | 2002.03.19 |

ダイライト株式会社

注記）1．ケミカルアンカーを標準仕様とする。
（M24ボルト使用）

| 符号 | サイズ | 品名 | 個数（1基） | 材質 | 摘要 |
|---|---|---|---|---|---|
| T | | タンク本体 | 1 | PE | t17（標準肉厚） |
| M | φ485 | マンホール | 1 | PE | 蓋付（ボルト式） |
| P | | 補強枠 | 1 | SUS304 | 液比重1．5以下に対応 |

| | |
|---|---|
| 受注先 | |
| 納入先 | |
| 工番 | 製番 |
| 名称 | A－50，000L SUS304製補強枠付　標準図 |
| 縮尺 | 1／40（A3） 関係図 |
| 図番 | MA50M6 |
| 葉数 | 10 |