対応攪拌機仕様		
出力［kw］	回転［rpm］	重量［kg］
～1．5	120～360	～205

	塗装種類	色調	塗装面	回数 下塗	中塗	上塗
SS部	1液型変性エポキシ樹脂下塗り塗料	グレー	内外面	1		

☆タンクの全高寸法は、マンホール蓋付までの高さとする。

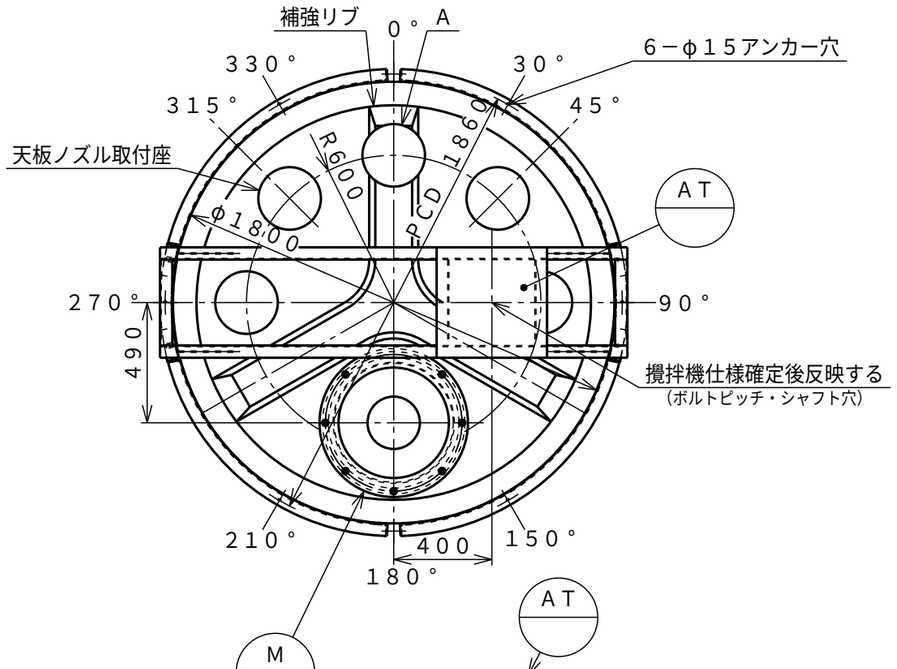

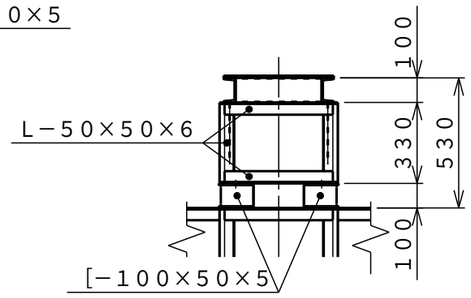

アンカー穴詳細

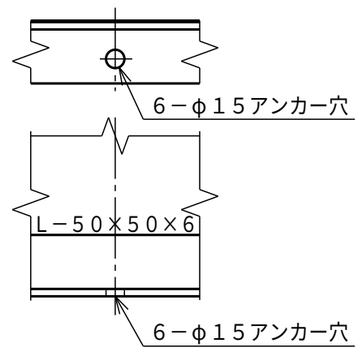

T		タンク本体	1	PE	t6．5（標準肉厚）
M	φ485	マンホール	1	PE	蓋付（ボルト式）
P		補強枠	1	SS	PL－1．6 液比重1．5以下に対応
AT		攪拌機取付座	1	SS	

符号	サイズ	品名	個数（1基）	材質	摘要

タンク本体寸法差		±1．5％
図面表示寸法の加工寸法許容範囲		
300mm以下	±5．0mm	2000mm未満 ±15．0mm
900mm以下	±10．0mm	2000mm以上 ±20．0mm
図面表示角度の加工位置許容範囲		
基準値に対して		± 3 度
フランジ規格		JIS10K相当
ガスケット 材質	フィッティング用	――
	バルブ用	――
	フランジ用	――
	マンホール用	EPDM
液温（MAX）	タンク（PE）	60℃
	部品（PVC）	50℃
設計圧力		大気圧
耐震震度		0．6G
タンク質量		405kg
タンクNo.		製作数 基
承認	査図	製図 製図日
小倉	片山	M．Y 2000.05.19

受注先
納入先
工番 製番

名称 A－4，000L 竪型攪拌機取付座付 標準図

縮尺 1／25（A3） 関係図

ダイライト株式会社

図番 MA4M4 12 葉数