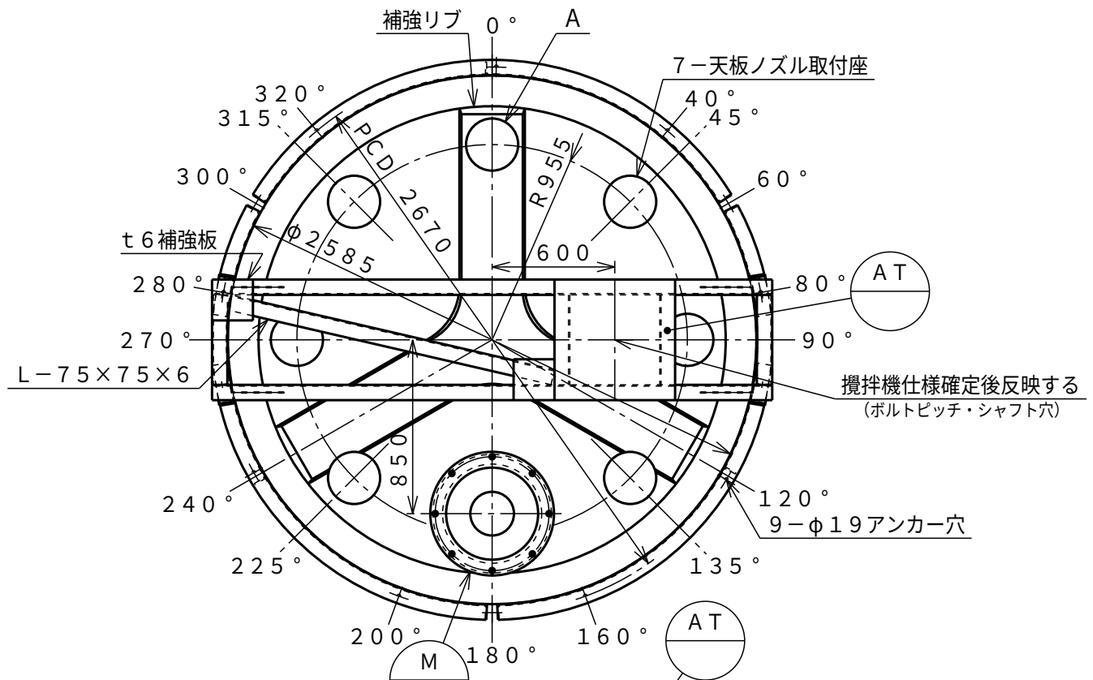

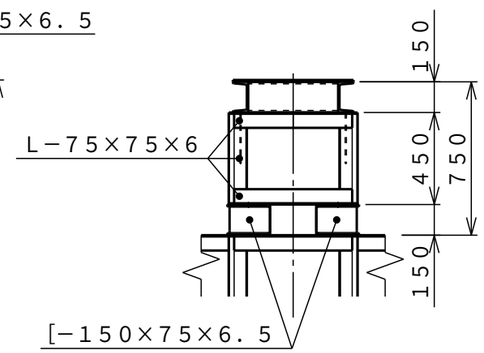

アンカー穴詳細

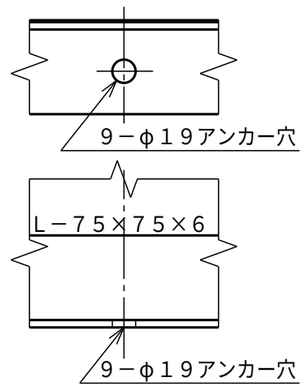

対応攪拌機仕様		
出力［kw］	回転［rpm］	重量［kg］
～3．7	62～360	～310

	塗装種類	色調	塗装面	回数 下塗	中塗	上塗
SS部	1液型変性エポキシ樹脂下塗り塗料	グレー	内外面	1		

☆ タンクの全高寸法は、マンホール蓋付までの高さとする。

注記）1．縦補強アングル部にアンカー穴がある場合、
表示角度より20mmずらして穴明けする。

符号	サイズ	品名	個数(1基)	材質	摘要
T		タンク本体	1	PE	t11（標準肉厚）
M	φ485	マンホール	1	PE	蓋付（ボルト式）
P		補強枠	1	SS	PL−1．6 液比重1．5以下に対応
AT		攪拌機取付座	1	SS	

タンク本体寸法差	±1．5％		
図面表示寸法の加工寸法許容範囲			
300mm以下	±5.0mm	2000mm未満	±15.0mm
900mm以下	±10.0mm	2000mm以上	±20.0mm
図面表示角度の加工位置許容範囲			
基準値に対して	±2度		
フランジ規格	JIS10K相当		
ガスケット材質 フィッティング用	―――		
ガスケット材質 バルブ用	―――		
ガスケット材質 フランジ用	―――		
ガスケット材質 マンホール用	EPDM		
液温(MAX) タンク(PE)	60℃		
液温(MAX) 部品(PVC)	50℃		
設計圧力	大気圧		
耐震震度	0．6G		
タンク質量	1300kg		
注番		製作数	基
承認	査図	製図	製図日
小倉	片山	M．Y	2000.05.19

ダイライト株式会社

受注先
納入先
工番　製番

名称：A−15，000L
竪型攪拌機取付座付　標準図

縮尺 1／30（A3）　関係図

図番 MA15M4　15　葉数