	塗装種類	色調	塗装面	回数 下塗	回数 中塗	回数 上塗
SS部	1液型変性エポキシ樹脂下塗り塗料	グレー	内外面	1		

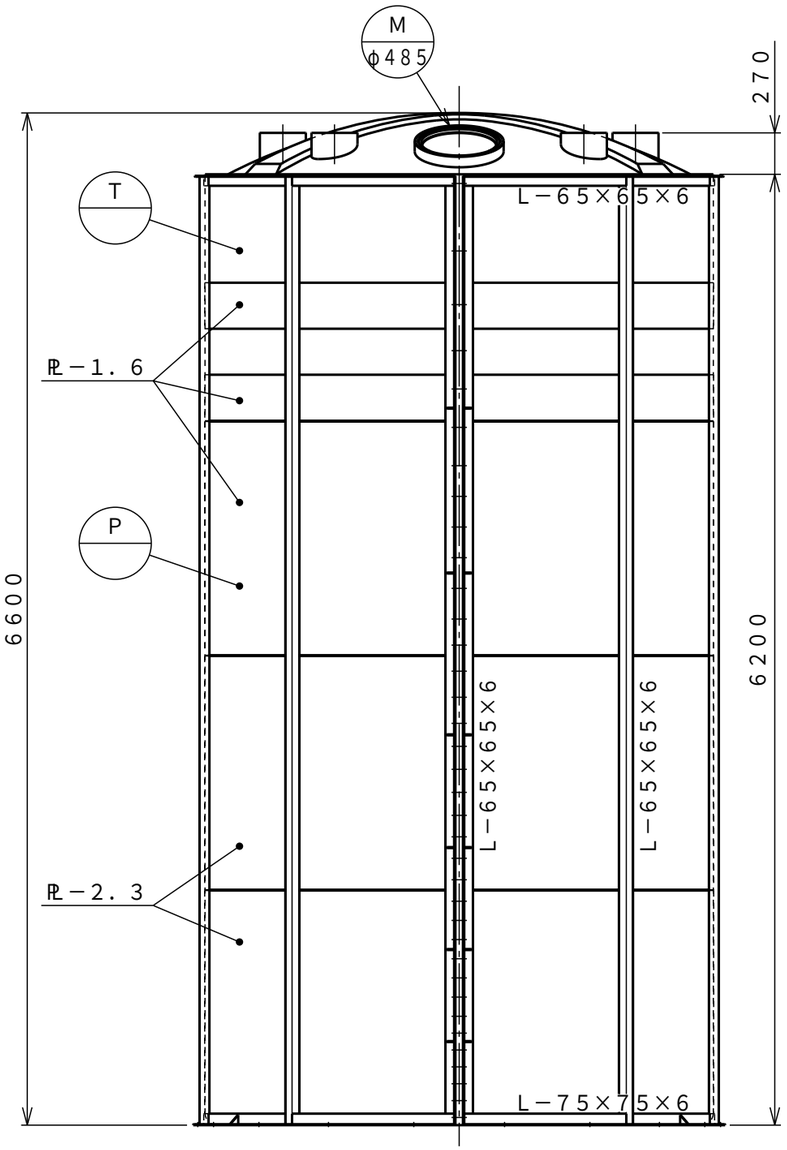

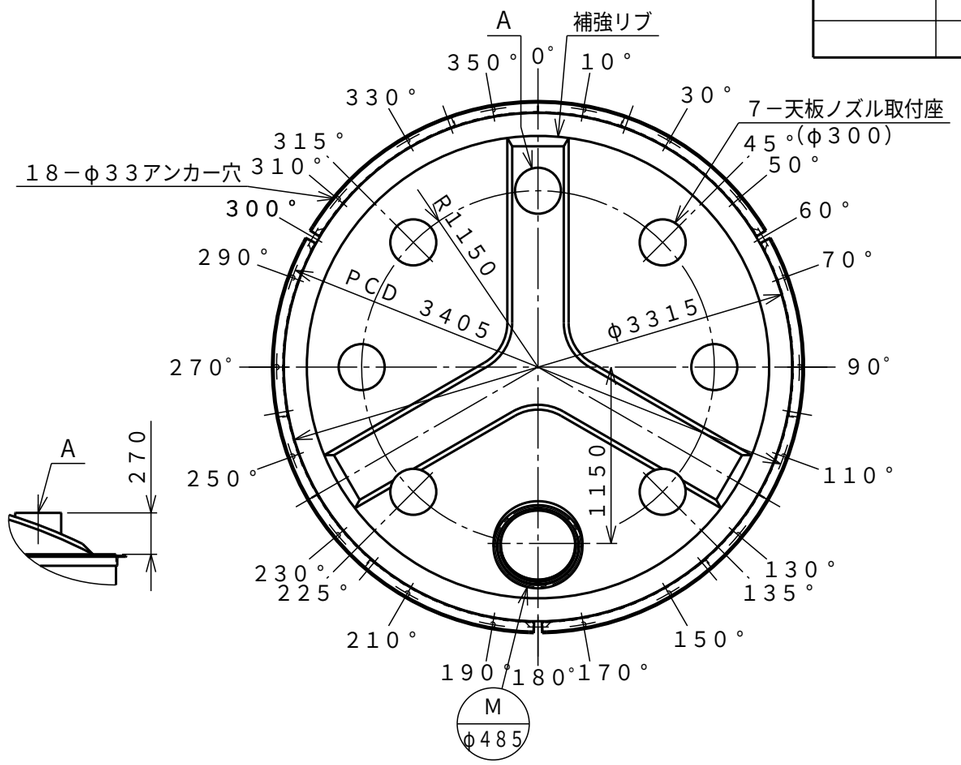

アンカー穴詳細

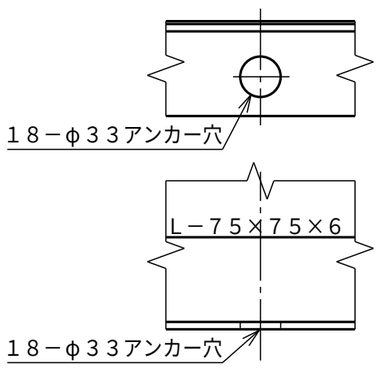

タンク本体寸法差		±1.5%	
図面表示寸法の加工寸法許容範囲			
300mm以下	±5.0mm	2000mm未満	±15.0mm
900mm以下	±10.0mm	2000mm以上	±20.0mm
図面表示角度の加工位置許容範囲			
基準値に対して		±2度	
フランジ規格		JIS10K相当	
ガスケット材質 フィッティング用		――	
ガスケット材質 バルブ用		――	
ガスケット材質 フランジ用		――	
ガスケット材質 マンホール用		EPDM	
液温(MAX) タンク(PE)		60℃	
液温(MAX) 部品(PVC)		50℃	
設計圧力		大気圧	
耐震震度		0.6G	
タンク質量		2630kg	
注番		製作数	基
承認	査図	製図	製図日
小倉	片山	Y.T.	2000.09.27

ダイライト株式会社

注記）1．ケミカルアンカーを標準仕様とする。
（M24ボルト使用）

符号	サイズ	品名	個数(1基)	材質	摘要
T		タンク本体	1	PE	t17（標準肉厚）
M	φ485	マンホール	1	PE	蓋付（ボルト式）
P		補強枠	1	SS	液比重1.5以下に対応

受注先
納入先
工番　製番

名称：A－50,000L 標準図

縮尺 1／40（A3）　関係図

図番 MA50M1　13 葉数