製作基数	基	使用樹脂（FRP樹脂）	耐食層：
内溶液	（ρ=		強化層：
設計温度		内面隔離	
設計圧力		フランジ規格	
設計震度		B.N材質	
設計風圧力		ガスケット材質	
本体空質量		FRP仕上色	
運転質量		容量	10 m3
CS部塗装			
据付条件	平滑基礎上据付、底部全面支持。（アンカー種：		）

記号	来歴	年月日	氏名	承認
△				
△				
△				

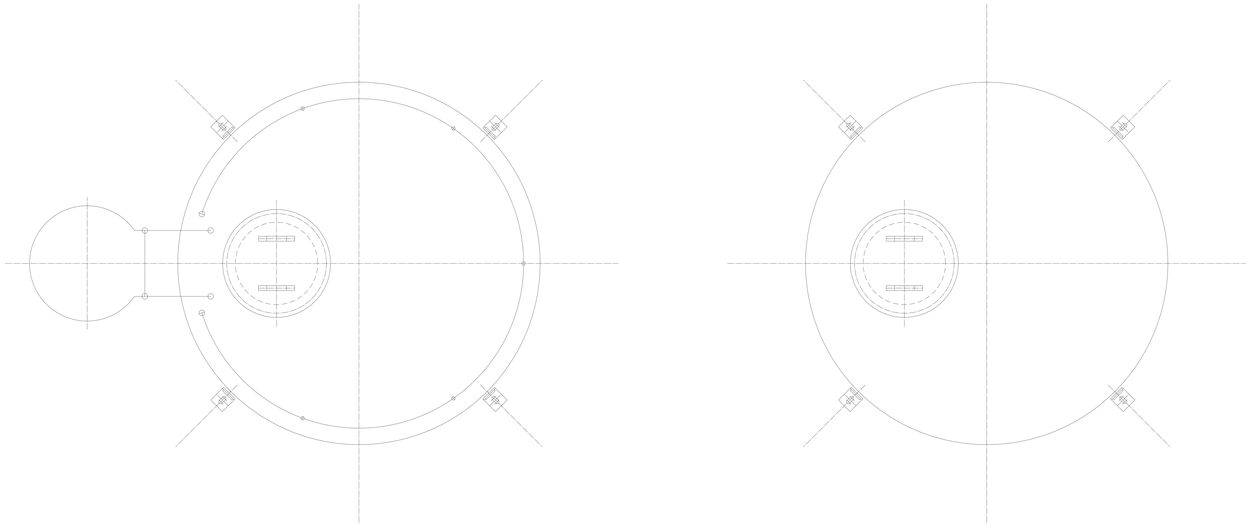

条件

1）液比重　：1.2以下

2）設計温度：常温　／　設計圧力：大気圧（液圧）

3）設計外力：水平震度　0.3　／　風圧力　588N/m²

4）機器空質量：本体吊上げ質量　300kg（FW成形による）

：据付空質量（梯子・手摺含む）　450kg

※本質量及びアンカーサイズは上記設計条件による。

5）フランジ規格：JIS10kFF相当

6）本体仕上色：FRP素地色

7）アンカープレート以外のCS塗装仕上げは錆止塗装X2回を標準。

梯子・手摺付平面図

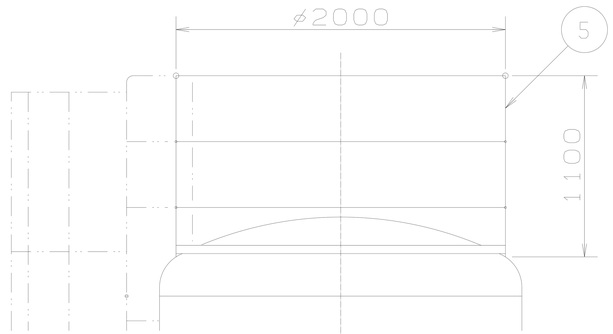

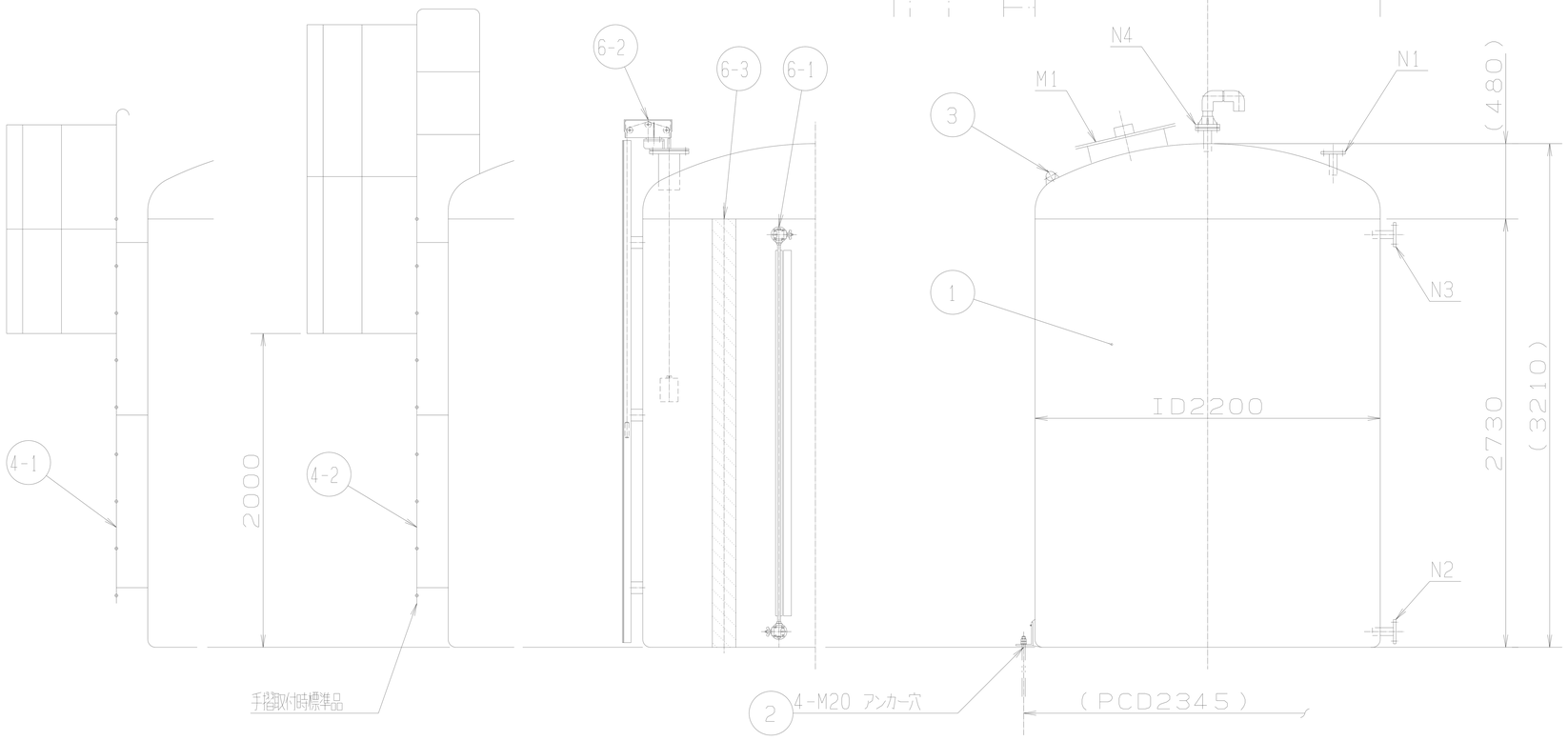

M1	1	マンホール	FRP	φ500	標準品
N4	1	ベント口	FRP		JIS10kFF相当 PVCベント管付
N3	1	オーバーフロー	FRP		JIS10kFF相当
N2	1	液出口	FRP		JIS10kFF相当
N1	1	液入口	FRP		JIS10kFF相当
6-3	1	本体目盛	和紙		
6-2		フロート式液面計	PVC FRP		指針　：SUS304 ロープ：PP　、目盛付
6-1		チューブラ式液面計	PVC	20A	目盛、保護枠付
5	1	手摺	SGP SS400		
4-2	1	梯子	SGP SS400		背カゴ付
4-1					
3	4	吊りフック	SUS304		
2	4	アンカープレート	SS400 (Znメッキ)		
1	1	本体	FRP		
記号	数量	名称	材質	サイズ	備考

納入先	殿				
図面名称	10m3 タンク 標準図				
尺度	承認	調査	設計	作成年月日	サイズ
1/40			M.S	2018年12月21日	A3
ダイライト株式会社			工事番号		改訂
			図面番号	DS-0010	0