製作基数	基	使用樹脂（FRP樹脂）	耐食層：
内溶液	（ρ=		強化層：
設計温度		内面縦継	
設計圧力		フランジ規格	
設計震度		B.N材質	
設計風圧力		ガスケット材質	
本体空質量		FRP仕上色	
運転質量		容量	2 m3
CS部塗装			
据付条件	平滑基礎上据付、底部除垂支持。（アンカー種：		）

条件

1）液比重　：1.2以下

2）設計温度：常温　／　設計圧力：大気圧（液圧）

3）設計外力：水平震度　0.3　／　風圧力　588√h

4）機器空質量：本体吊上げ質量　100kg（FW成形による）

　：据付空質量（梯子含む）　160kg

※本質量及びアンカーサイズは上記設計条件による。

5）フランジ規格：JIS10kFF相当

6）本体仕上色：FRP素地色

7）アンカープレート以外のCS塗装仕上げは錆止塗装×2回を標準。

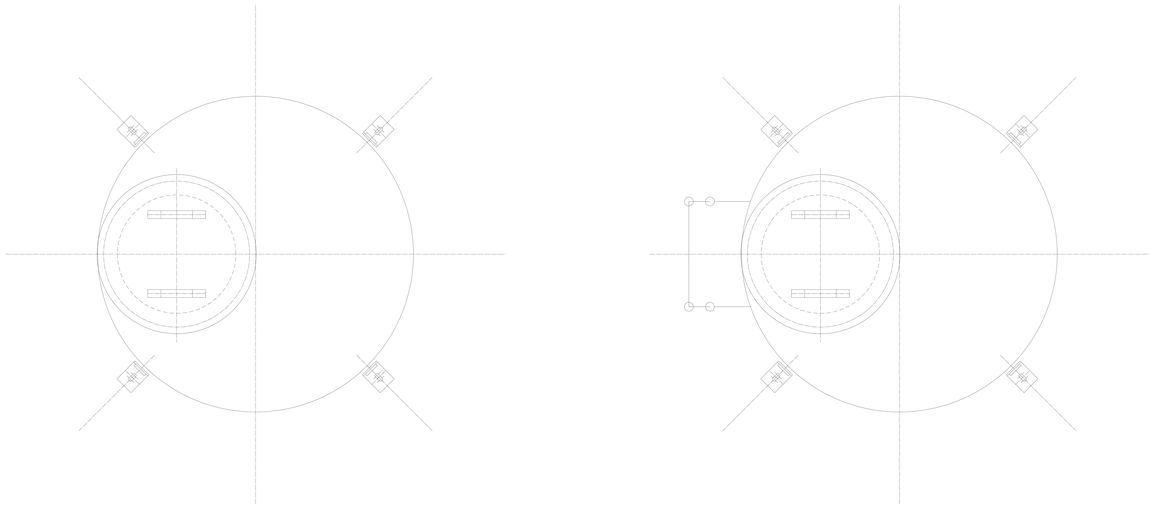

梯子付平面図

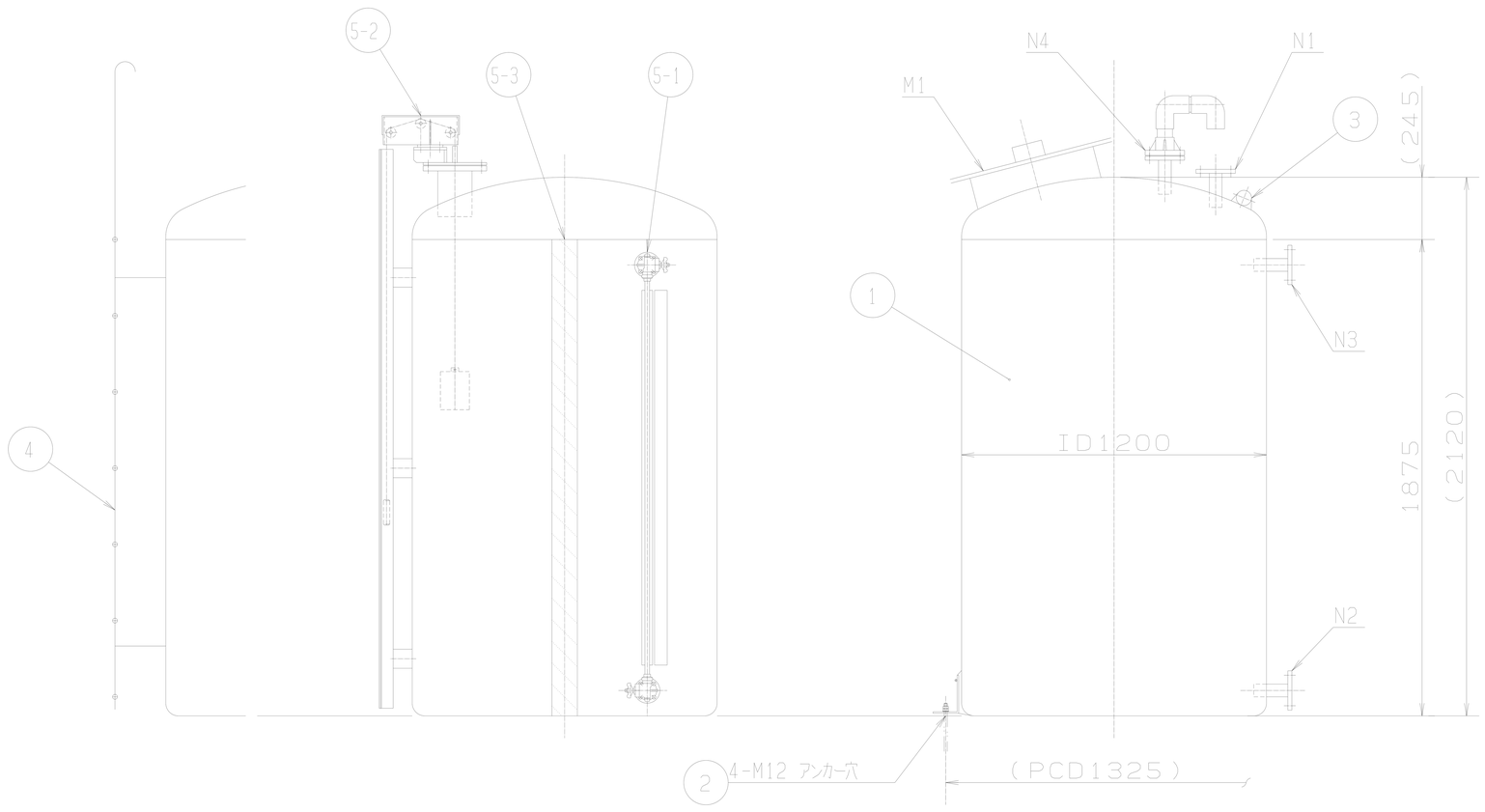

記号	来歴	年月日	氏名	承認
△				
△				
△				

記号	数量	名称	材質	サイズ	備考
M1	1	マンホール	FRP	φ450	標準品
N4	1	ベントロ	FRP		JIS10kFF相当 PVCベント管付
N3	1	オーバーフロー	FRP		JIS10kFF相当
N2	1	液出口	FRP		JIS10kFF相当
N1	1	液入口	FRP		JIS10kFF相当
5-3	1	本体目盛	和紙		
5-2		フロート式液面計	PVC FRP		指針　：SUS304 ロープ：PP　、目盛付
5-1		チューブラテ式液面計	PVC	20A	目盛、保護枠付
4	1	梯子	SGP SS400		
3	4	吊りフック	SUS304		
2	4	アンカープレート	SS400 (Znメッキ)		
1	1	本体	FRP		

納入先	殿
図面名称	2m3 タンク 標準図

尺度	承認	調査	設計	作成年月日	サイズ
1/25			M.S	2018年12月21日	A3

ダイライト株式会社

		改訂
工事番号		△0
図面番号	DS-0002	