| | | | |
|---|---|---|---|
| 製作基数 | 基 | 使用樹脂（FRP樹脂） | 耐食層: |
| 内溶液 | （ρ= | | 強化層: |
| 設計温度 | | 内面繊維 | |
| 設計圧力 | | フランジ規格 | |
| 設計震度 | | B.N材質 | |
| 設計風圧力 | | ガスケット材質 | |
| 本体空質量 | | FRP仕上色 | |
| 運転質量 | | 容量 | 1 m3 |
| CS部塗装 | | | |
| 据付条件 | 平滑基礎上据付、底部全面支持。（アンカー種: | | ） |

| 記号 | 来歴 | 年月日 | 氏名 | 承認 |
|---|---|---|---|---|
| △ | | | | |
| △ | | | | |
| △ | | | | |

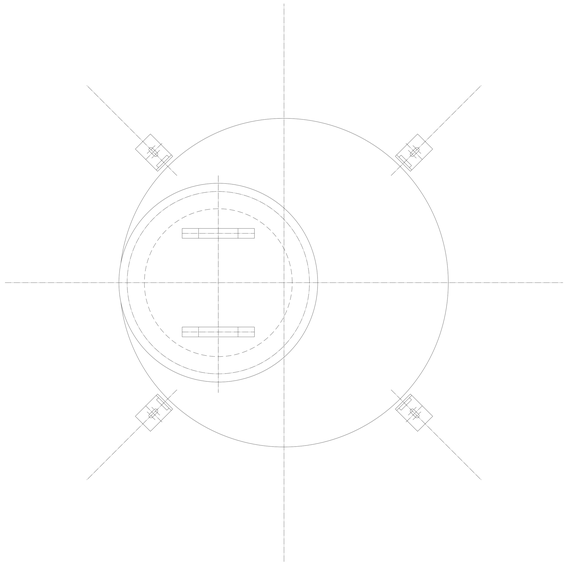

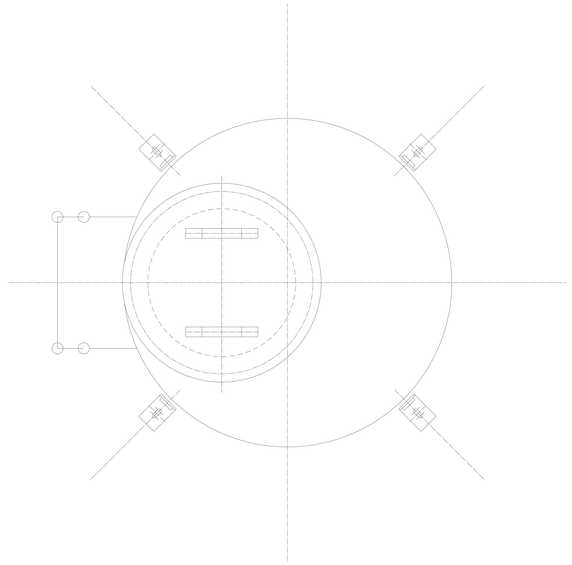

梯子付平面図

条件

1）液比重　：1.2以下

2）設計温度：常温　／　設計圧力：大気圧（液圧）

3）設計外力：水平震度 0.3　／　風圧力 588/h

4）機器空質量：本体吊上げ質量 60kg（FW成形による）

　：据付空質量（梯子含む）　100kg

※本質量及びアンカーサイズは上記設計条件による。

5）フランジ規格：JIS10kFF相当

6）本体仕上色：FRP素地色

7）アンカープレート以外のCS塗装仕上げは錆止塗装×2回を標準。

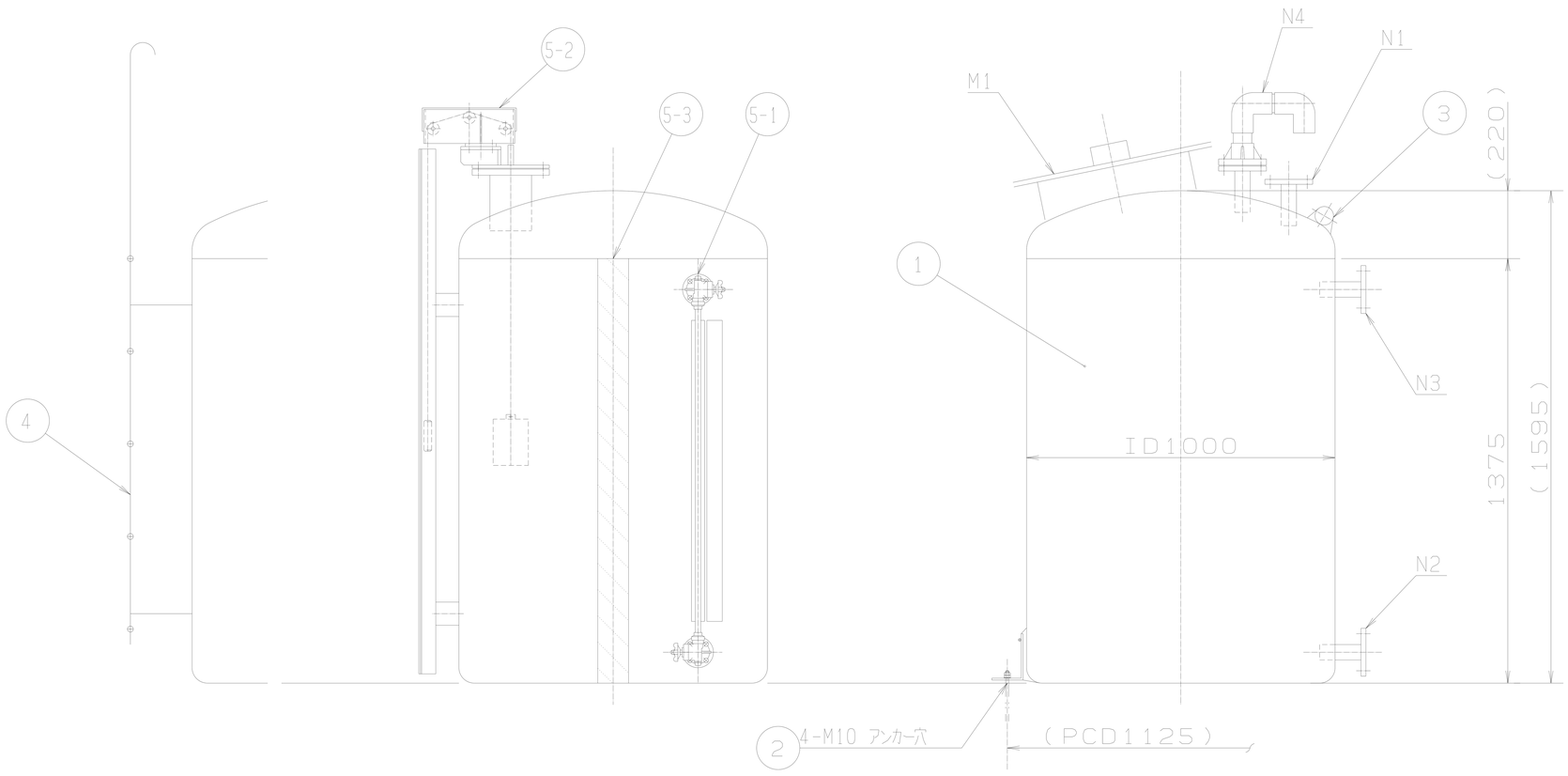


| 記号 | 数量 | 名称 | 材質 | サイズ | 備考 |
|---|---|---|---|---|---|
| M1 | 1 | マンホール | FRP | φ450 | 標準品 |
| | | | | | |
| N4 | 1 | ベント口 | FRP | | JIS10kFF相当 PVCベント管付 |
| N3 | 1 | オーバーフロー | FRP | | JIS10kFF相当 |
| N2 | 1 | 液出口 | FRP | | JIS10kFF相当 |
| N1 | 1 | 液入口 | FRP | | JIS10kFF相当 |
| | | | | | |
| 5-3 | 1 | 本体目盛 | 和紙 | | |
| 5-2 | | フロート式液面計 | PVC FRP | | 指針　:SUS304 ロープ:PP　、目盛付 |
| 5-1 | | チューブラ式液面計 | PVC | 20A | 目盛、保護枠付 |
| 4 | 1 | 梯子 | SGP SS400 | | |
| 3 | 2 | 吊りフック | SUS304 | | |
| 2 | 4 | アンカープレート | SS400 (Znメッキ) | | |
| 1 | 1 | 本体 | FRP | | |

| | |
|---|---|
| 納入先 | 殿 |
| 図面名称 | 1m3 タンク<br>標準図 |

| 尺度 | 承認 | 調査 | 設計 | 作成年月日 | サイズ |
|---|---|---|---|---|---|
| 1/20 | | | M.S | 2018年12月21日 | A3 |
| ダイライト株式会社 | | | 工事番号 | | 改訂 △0 |
| | | | 図面番号 | DS-0001 | |